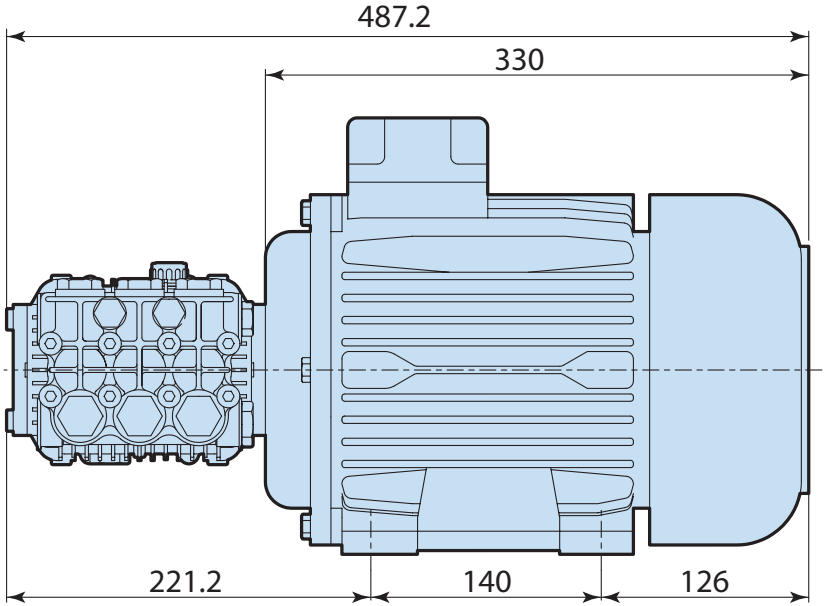

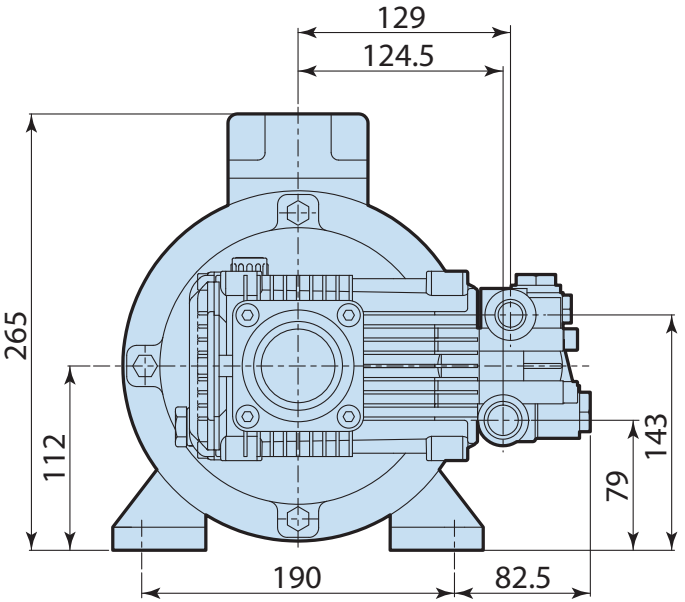

2288501